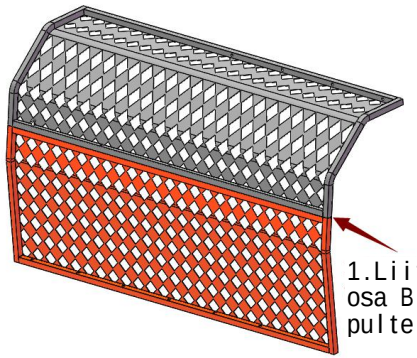

1.Liitä osa A ja osa B yhteen pulteilla

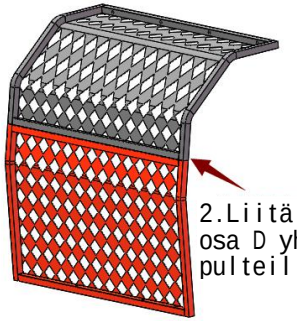

2.Liitä osa C ja osa D yhteen pulteilla

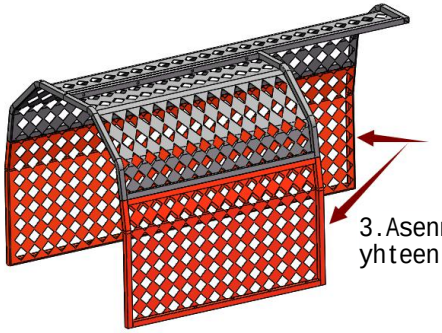

3.Asenna nämä yhteen pulteilla

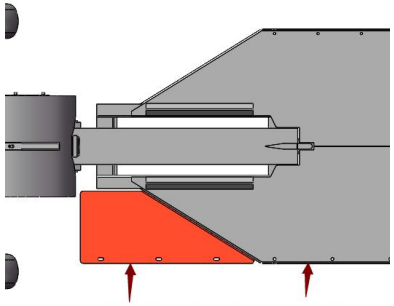

4.Asenna halkopöytä ja varmista että nämä ovat samalla tasalla

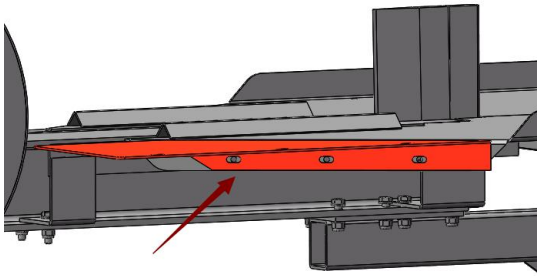

5.Asenna pöytä oikeaan asentoon pulteilla

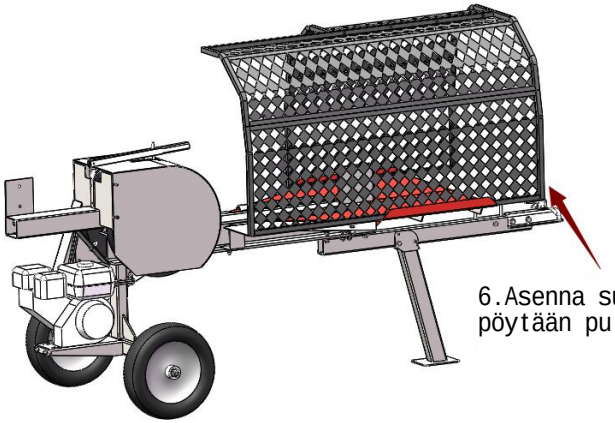

6.Asenna suojus pöytään pulteilla

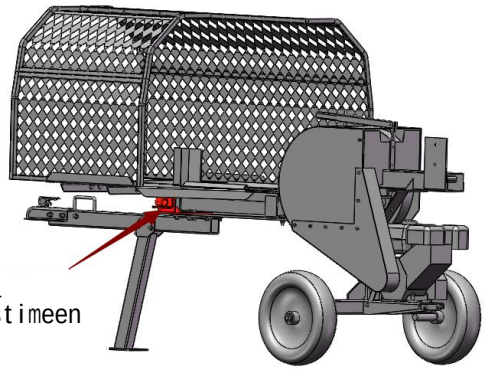

7.Asenna pöllinostimeen osa A

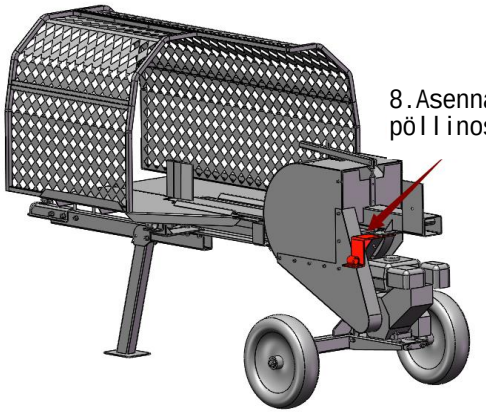

8.Asenna pöllinostimeen osa B

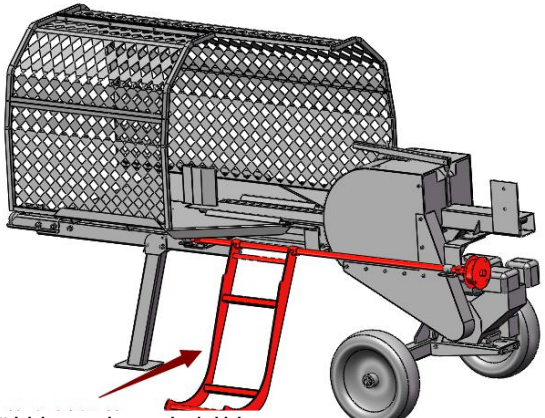

9.Asenna pöllinostimen kehikko

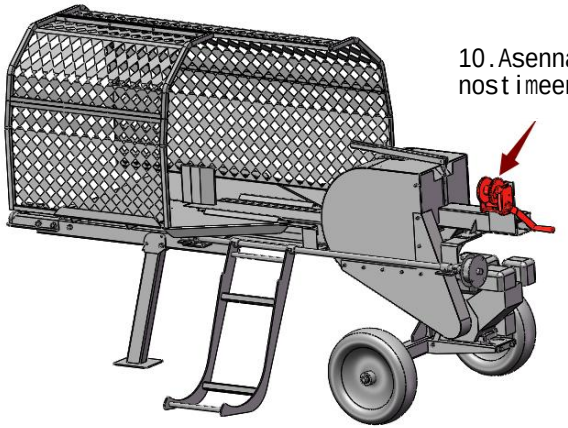

10.Asenna nostimeen vinssi